

medical ECONET
GERMANY

Nur 5,4 kg

Wireless Handauslöser

1,0 mm Brennfleck

mex+ AirRay

Ultraleichter, tragbarer Röntgengenerator

- **HYBRID** – Betrieb mit internem Akku oder externem Netzteil möglich
- Nur 5,4 kg für handlichen, mobilen Einsatz
- Ausgestattet mit einem Hochleistungsakku (Lithium-Ionen)
- Kabelloses Laden oder Laden über USB-C Anschluss
- Bis zu 60 Aufnahmen mit einer Akkuladung
- Laden ohne Akkuentnahme
- Exklusive Fernbedienungsfunktion per Handschalter
- 10 programmierbare Voreinstellungen für kV und mAs
- Integrierter Ultrakondensator für stabile Ausgangsleistung

Spezifikationen

Model	meX+AirRay
Leistung	
Röhre	90kV / 20 mA
Spannungsbereich	50 - 90 kV in 1 kV Schritten
mAs-Bereich	0,4mAs -20mAs 25 Schritte
Max. Leistung	1,6 kW at 80 kV
Röntgenröhre	
Modell	OX / 70 CEI
Brennfleck	1,0 mm
Kollimator	
Maximales Lichtfeld: 47 cm x 47 cm @ 100 cm FFA	
Licht	LED
Laser	Dual-Laser
Merkmaple	
LCD-Display, Fernbedienungsfunktion mit Handschalter	
Belichtungen volle Ladung	max. 60 at 70 kV / 1 mAs
Programmspeicher	10 APR
Gewicht	5,4 kg
Abmessungen	325 x 268 x 250 mm

Standardzubehör

Kabelloser Handschalter, Handschalter und 2x wiederaufladberer Akku



Transportkoffer



Displaymerkmale

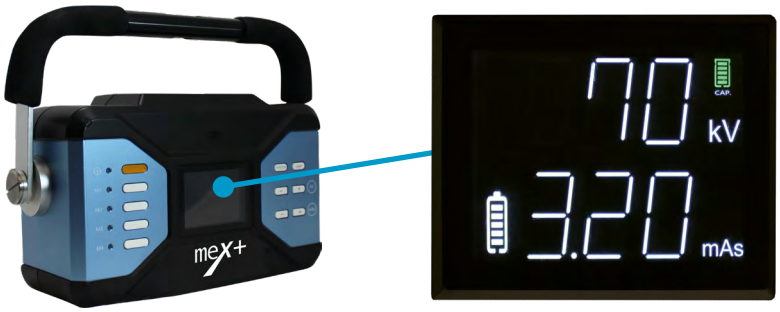



Kompakt und einfach zu handhaben

Abmessungen (mm)

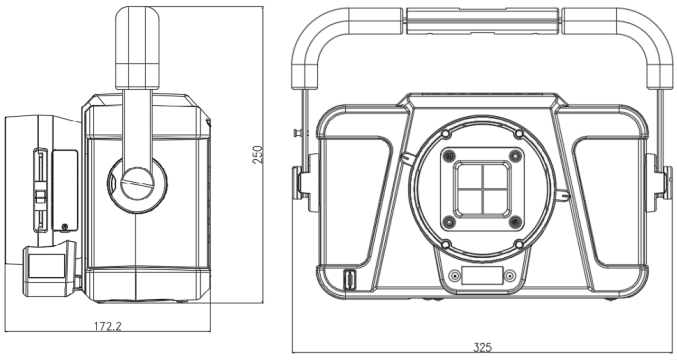

Abmessungen Transportkoffer (mm)

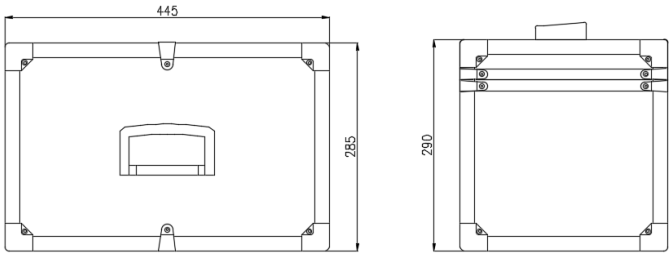

CE 0123

medical ECONET

Im Erlengrund 16, 46149 Oberhausen - Germany

t: +49 (0) 208 377 890 - 0 info@medical-econet.com
f: +49 (0) 208 377 890 - 55 www.medical-econet.com
facebook.com/medicaleconetgermany

Fachhandel

*Änderungen vorbehalten

ME-GER-H-25-MEXAIRRAY-04-26