Laryngoskope
Laryngoscopes
Laryngoscopes
Laringoscpios
Laringoscopi

autoklavierbar / autoclavable
134°C / 273°F - 18 min.

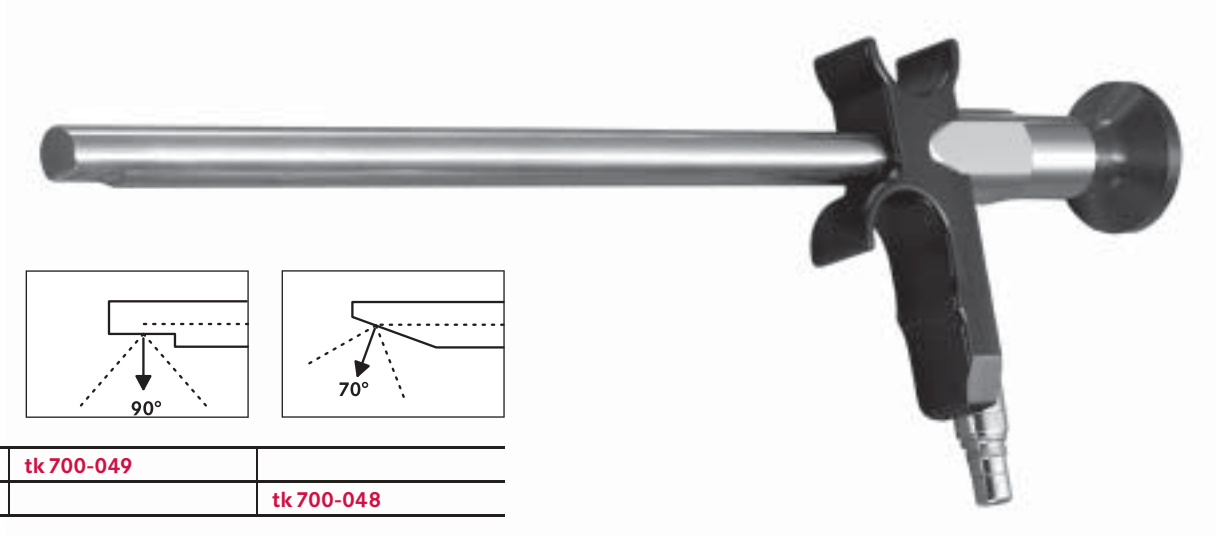

Ø 10,0 mm – 190 mm	tk 700-049	
Ø 8,0 mm – 190 mm		tk 700-048

Ø, Arbeitslänge
Ø, Working length
Ø, Longueur de travail
Ø, *Longitud de trabajo*
Ø, Lunghezza operativa

autoklavierbar / autoclavable
134°C / 273°F - 18 min.

TELE

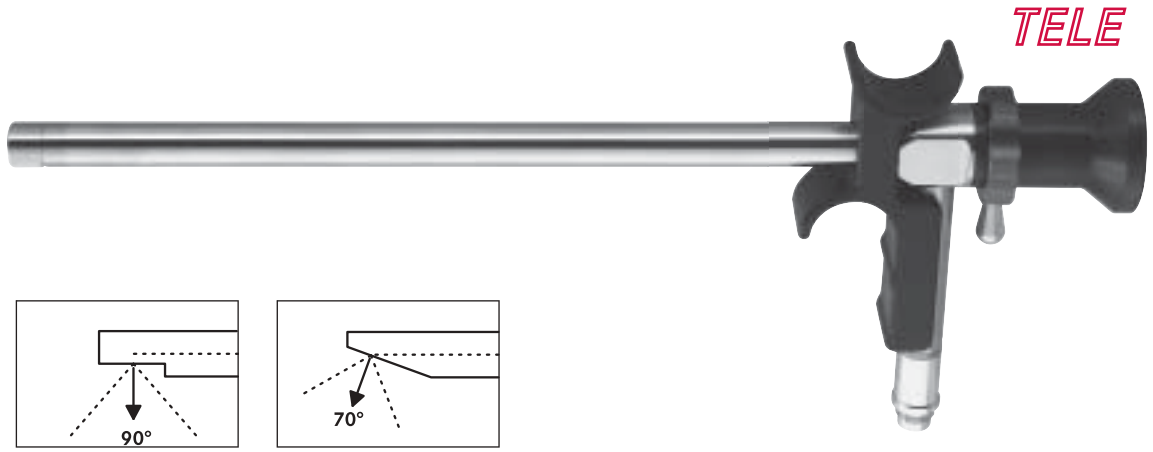

Ø 11,0 mm – 150 mm	tk 700-051	tk 700-054

Ø, Arbeitslänge
Ø, Working length
Ø, Longueur de travail
Ø, *Longitud de trabajo*
Ø, Lunghezza operativa