Ohr- und Nasenpinzetten
Ear and nose dressing forceps
Pinces auricolaires et nasaux
Pinzas auriculares y nasales
Pinze auricolari e nasali

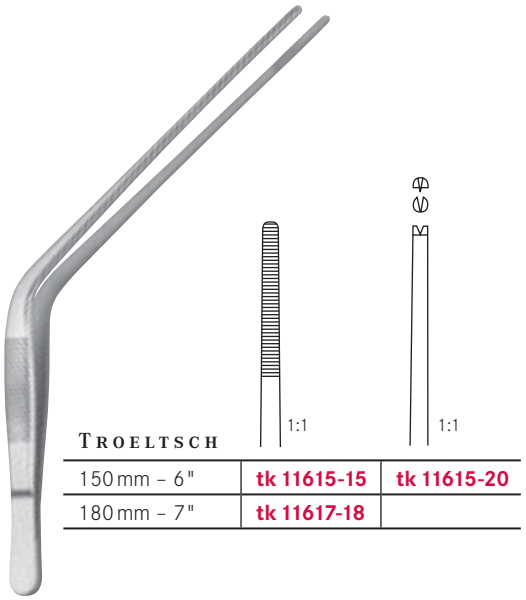

TROELTSCH		
150 mm – 6"	tk 11615-15	tk 11615-20
180 mm – 7"	tk 11617-18	

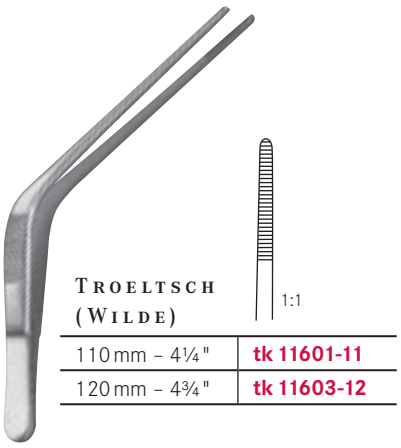

TROELTSCH (WILDE)	
110 mm – 4¼"	tk 11601-11
120 mm – 4¾"	tk 11603-12

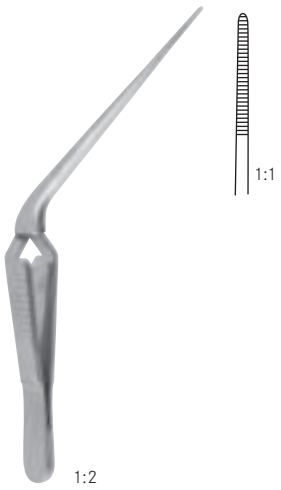

TROELTSCH

130 mm – 5"

tk 11608-13

gekreuzt
cross
croisée
cruzado
crociato



COTTLE

145 mm – 5¾"

tk 11629-14



105 mm – 4¼"

tk 11635-10

Columella Pinzette
Columella forceps
Pince à columella
Pinza para columella
Pinza per columella