Gallenkanal- und Nierenstielklemmen
Kidney pedicle and gall duct forceps

Pinces pour pédicules renaux et voies biliaires
Pinzas para pediculos renales y conductos biliares
Pinze per peduncoli renali e vie biliari



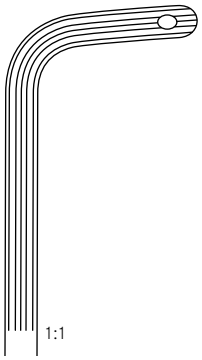

FINOCHIETTO

240 mm – 9 ½ "	tk 12312-24



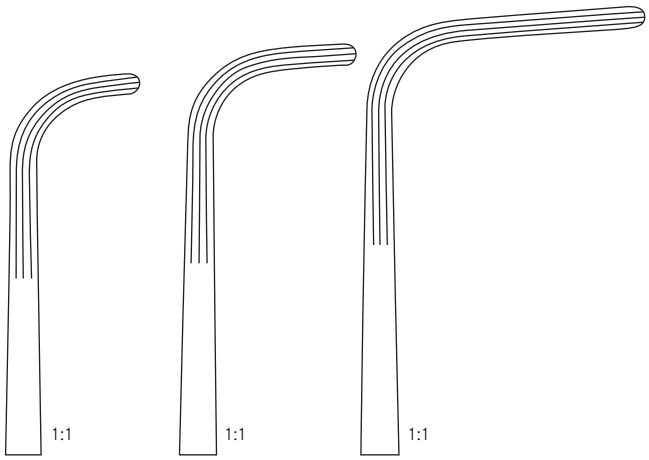

MIXTER

	220 mm – 8 ¾ "	250 mm – 9¾ "	280 mm – 11 "
	tk 12313-22	tk 12315-25	tk 12315-28