Wundsperrer
Self-retaining retractors

Ecarteurs autostatiques
Separadores autoestáticos
Divaricatori autostatici



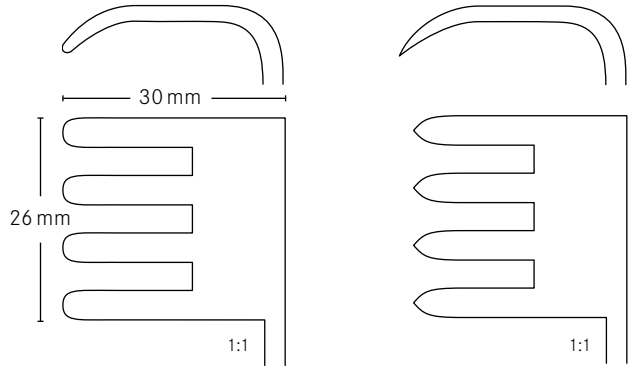

BECKMANN-ADSON

310 mm – 12¼"	tk 17441-00	tk 17441-01
	stumpf ***blunt*** mousse *romo* smusso	**scharf** ***sharp*** pointu *agudo* acuto

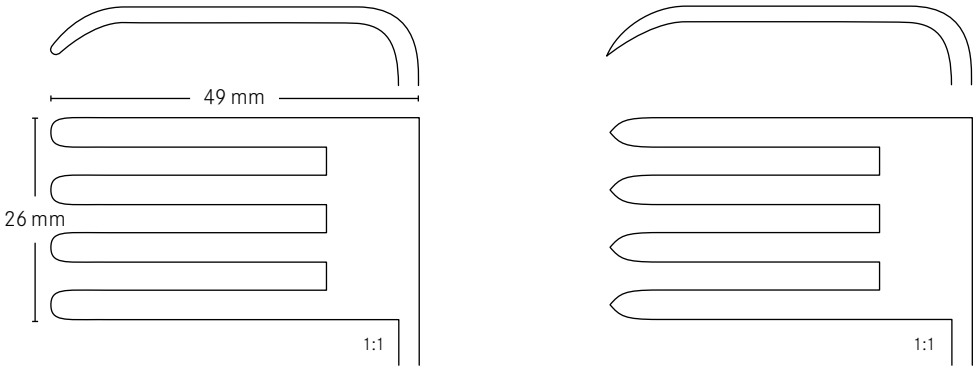

tk 17443-00	tk 17443-01
stumpf, mit tiefen Blättern ***blunt, with deep blades*** mousse, avec lames profondes *romo, con palas profundas* smusso, con valve profonde	**scharf, mit tiefen Blättern** ***sharp, with deep blades*** pointu, avec lames profondes *agudo, con palas profundas* acuto, con valve profonde