Gefäßklemmen
Vascular forceps
Pinces vasculaires
Pinzas vasculares
Pinze vascolari



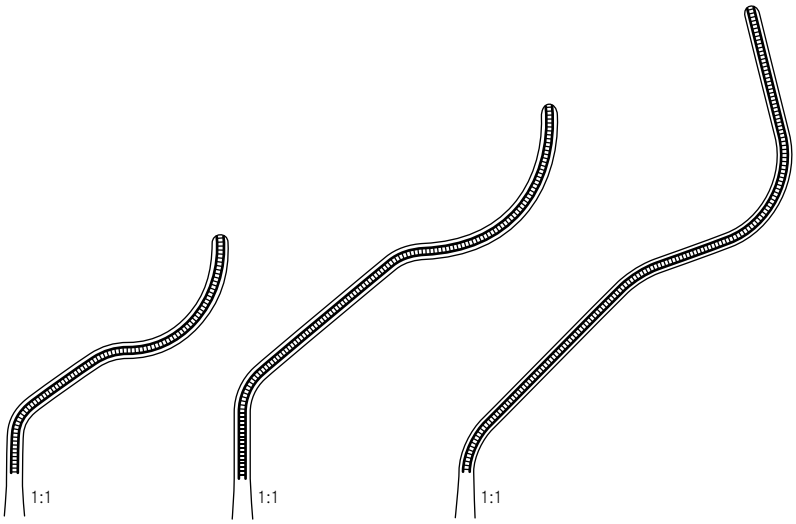

GREGORY

140 mm – 5½"	160 mm – 6¼"	180 mm – 7"
tk 22018-14	**tk 22018-16**	**tk 22018-18**



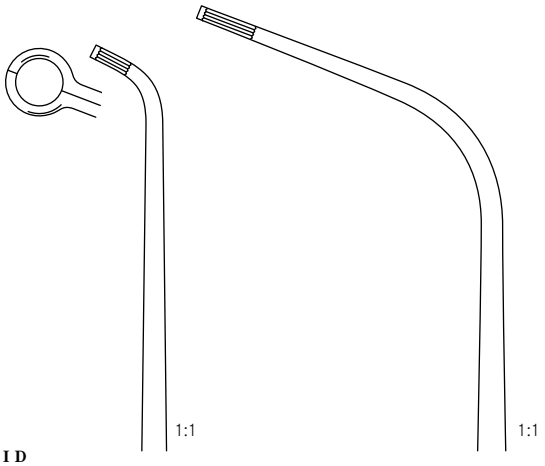

JAVID

160 mm – 6¼"	190 mm – 7½"
tk 22019-16	**tk 22019-19**