Gefäßklemmen
Vascular forceps
Pinces vasculaires
Pinzas vasculares
Pinze vascolari

ATRAUM



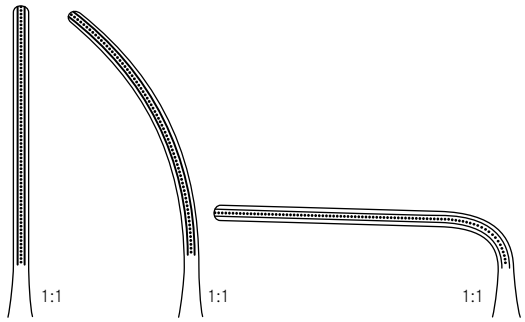

DE BAKEY

120 mm – 4¾"	110 mm – 4¼"	100 mm – 4"
tk 22028-12	**tk 22029-11**	**tk 22032-13**

gerade
straight
droite
recta
retta



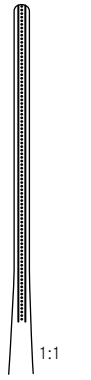

DE BAKEY

170 mm – 6¾"
tk 22037-01

gerade
straight
droite
recta
retta



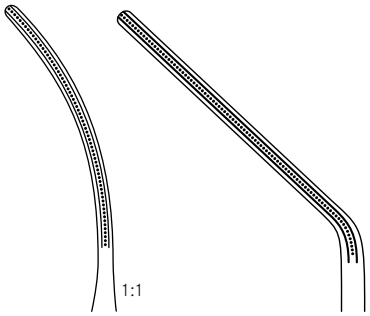

DE BAKEY

	120 mm – 4¾"	130 mm – 5"
	tk 22035-12	**tk 22041-13**

abgewinkelt
angled on flat
coudée sur le plat
anuladoo
angolata



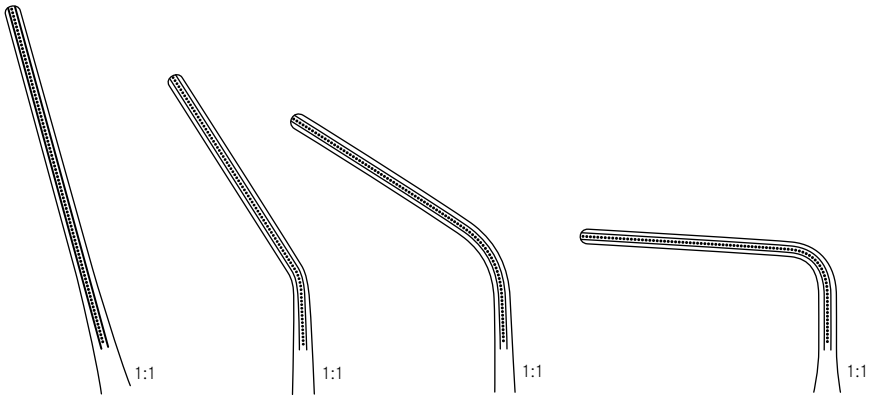

DE BAKEY

170 mm – 6¾"	160 mm – 6¼"	150 mm – 6"	140 mm – 5½"
tk 22043-17	**tk 22039-16**	**tk 22041-15**	**tk 22042-15**

kniegebogen
angled on flat
coudée sur le plat
acodada
angolata