Neonatal- u. Kinderklemmen, extra feine Modelle
Neonatal and children's clamps, extra delicate patterns
Pinces pour nouveaux-nés et enfants, modèles très fins
Pinzas para recién nacidos y niños, modelos muy finos
Pinze per bambini e neonati, molto fine

ATRAUMTK

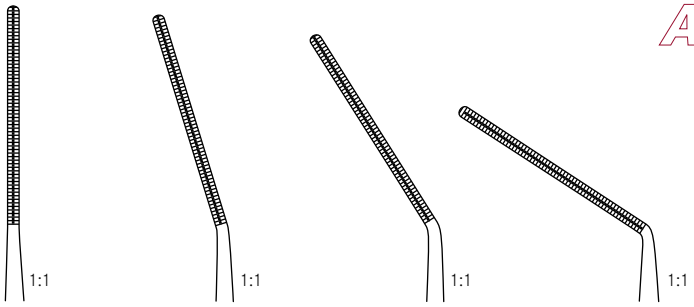

	Fig. 1	Fig. 2	Fig. 3	Fig. 4
115 mm – 4½"	**tk 22540-01**	**tk 22540-02**	**tk 22540-03**	**tk 22540-04**



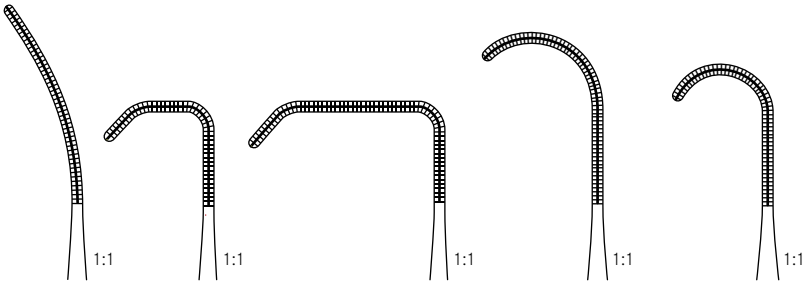

	Fig. 5	Fig. 6	Fig. 7	Fig. 8	Fig. 9
115 mm – 4½"	**tk 22540-05**	**tk 22540-06**	**tk 22540-07**	**tk 22540-08**	**tk 22540-09**

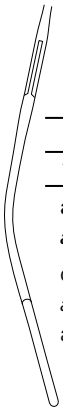

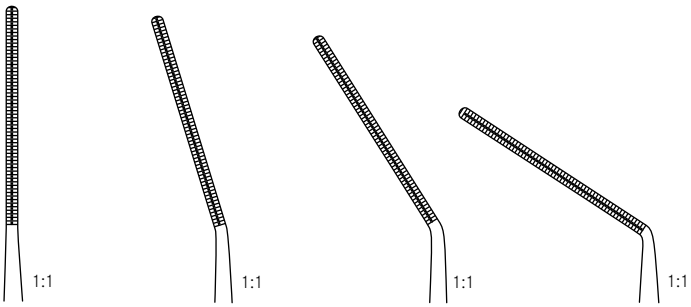

	Fig. 1	Fig. 2	Fig. 3	Fig. 4
115 mm – 4½"	**tk 22542-01**	**tk 22542-02**	**tk 22542-03**	**tk 22542-04**

abgewinkelt
angled on flat
coudé sur le plat
anulado
angolato

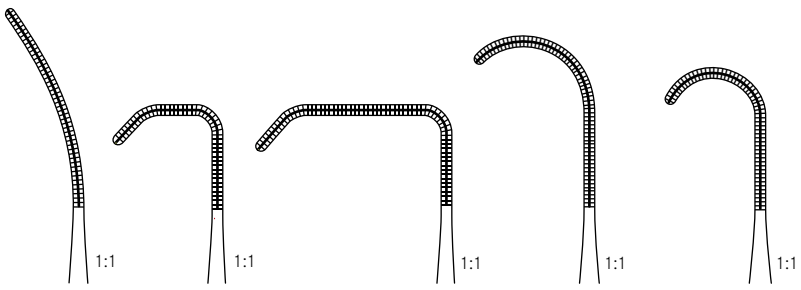

Fig. 5	Fig. 6	Fig. 7	Fig. 8	Fig. 9
tk 22542-05	**tk 22542-06**	**tk 22542-07**	**tk 22542-08**	**tk 22542-09**