Gefäßklemmen
Vascular forceps
Pinces vasculaires
Pinzas vasculares
Pinze vascolari



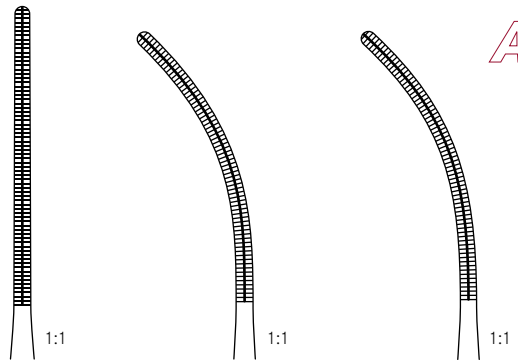

COOLEY

120 mm – 4¾"	tk 22562-01	tk 22562-02	tk 22562-03
	gerade ***straight*** droit *recta* retta	**gebogen** ***curved*** courbe *curva* curva	**S-förmig gebogen** ***S-curved*** courbe en S *curva en S* curva a forma S

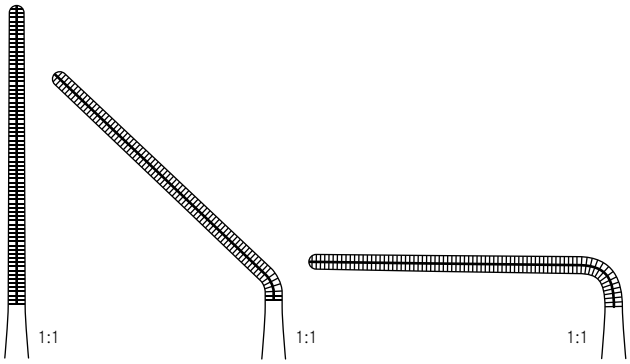

COOLEY

120 mm – 4¾"	tk 22562-04	tk 22562-05	tk 22562-06
	seitlich gewinkelt ***sidewards angled*** coudé vers la coté *angulado al lado* angolata lateralmente	**abgewinkelt** ***angled on flat*** coudé sur le plat *angulado* angolato	**90° abgewinkelt** ***90° angled on flat*** 90° coudé sur le plat *90° angulado* 90° angolato



COOLEY

170 mm – 6¾"

tk 22509-17

seitlich abgewinkelt
sidewards angled
coudé vers la coté
angulado al lado
angolata lateralmente