Handbohrapparate
Hand drills
Perforateurs à main
Perforadores de mano
Perforatori a mano



STILLE

200 mm – 8"

tk 24855-00

komplett mit 9 Bohrern (Fig. 1 – Fig. 9)
complete with 9 twist drills (Fig. 1 – Fig. 9)
complèt avec 9 mêches (Fig. 1 – Fig. 9)
completa con 9 fresas (Fig. 1 – Fig. 9)
completa con 9 frese (Fig. 1 – Fig. 9)

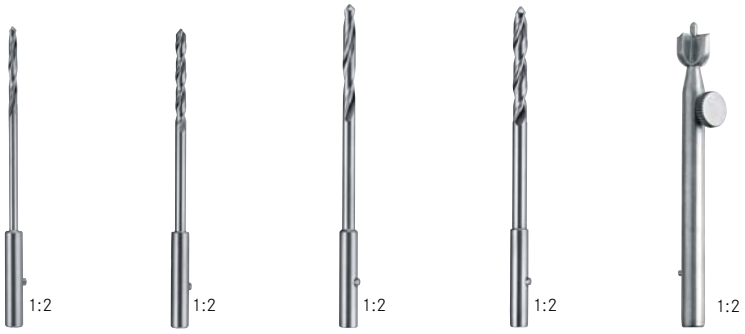

Fig. 1	Fig. 2	Fig. 3	Fig. 4	Fig. 5
2.5 mm Ø	3.0 mm Ø	3.5 mm Ø	4.0 mm Ø	10.0 mm Ø
tk 24855-01	**tk 24855-02**	**tk 24855-03**	**tk 24855-04**	**tk 24855-05**



Fig. 6	Fig. 7	Fig. 8	Fig. 9
5.0 mm Ø	8.0 mm Ø	12.0 mm Ø	16.0 mm Ø
tk 24855-06	**tk 24855-07**	**tk 24855-08**	**tk 24855-09**



Fig. 10	Fig. 11	Fig. 12
1.0 mm Ø	1.5 mm Ø	2.0 mm Ø
tk 24855-10	**tk 24855-11**	**tk 24855-12**