Rippensperrer
Rib retractors
Ecarteurs des côtes
Separadores costales
Divaricatori costali

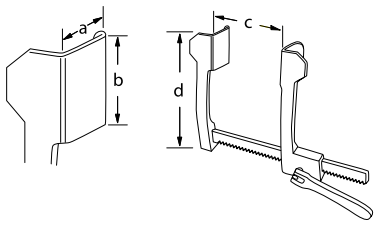

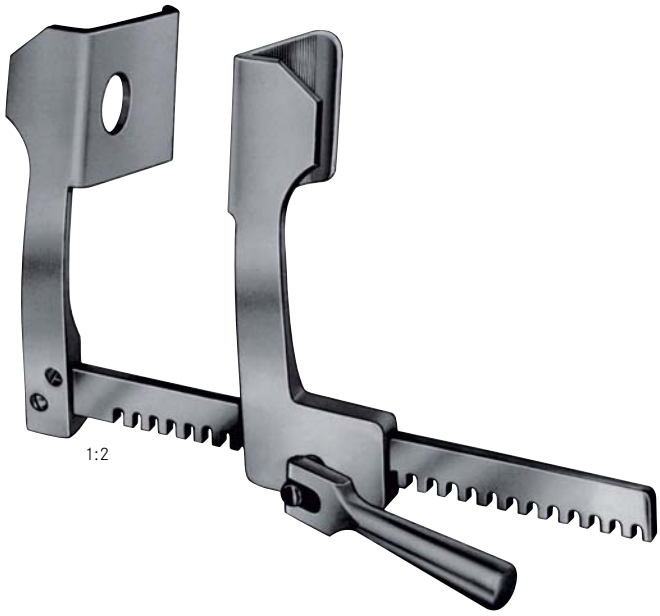

Finochietto

	a	b	c	d
tk 24808-03	85 mm	65 mm	175 mm	145 mm

grosses Modell, für Erwachsene, Aluminium
large size, for adults, aluminium

grand modèle, pour adultes, aluminium
modelo grande, para adultos, aluminio
modello grande, per adulti, alluminio

Finochietto

	a	b	c	d
tk 24808-02	52 mm	62 mm	175mm	145 mm

mittleres Modell, für Erwachsene, Aluminium
medium size, for adults, aluminium

moyen modèle, pour adultes, aluminium
modelo medio, para adultos, aluminio
modello medio, per adulti, alluminio

Finochietto

	a	b	c	d
tk 24808-01	38 mm	44 mm	135 mm	110 mm

kleines Modell, auch für Kinder geeignet, Aluminium
small size, for children too, aluminium

petit modèle, également pour enfants, aluminium
modelo pequeño, también para niños, aluminio
modello piccolo, pure per bambini, alluminio



Finochietto-Baby-Haight

	a	b	c	d
tk 24809-01	27 mm	30 mm	95 mm	80 mm

für Kinder, Aluminium
for children, aluminium

pour enfants, aluminium
para niños, aluminio
per bambini, alluminio

Finochietto-Infant

	a	b	c	d
tk 24808-05	12 mm	15 mm	70 mm	55 mm

für Säuglinge, Aluminium
for infants, aluminium

pour nourissons, aluminium
para lactantes, aluminio
per lattanti, alluminio