Rippensperrer
Rib retractors
Ecarteurs des côtes
Separadores costales
Divaricatori costali

ALU

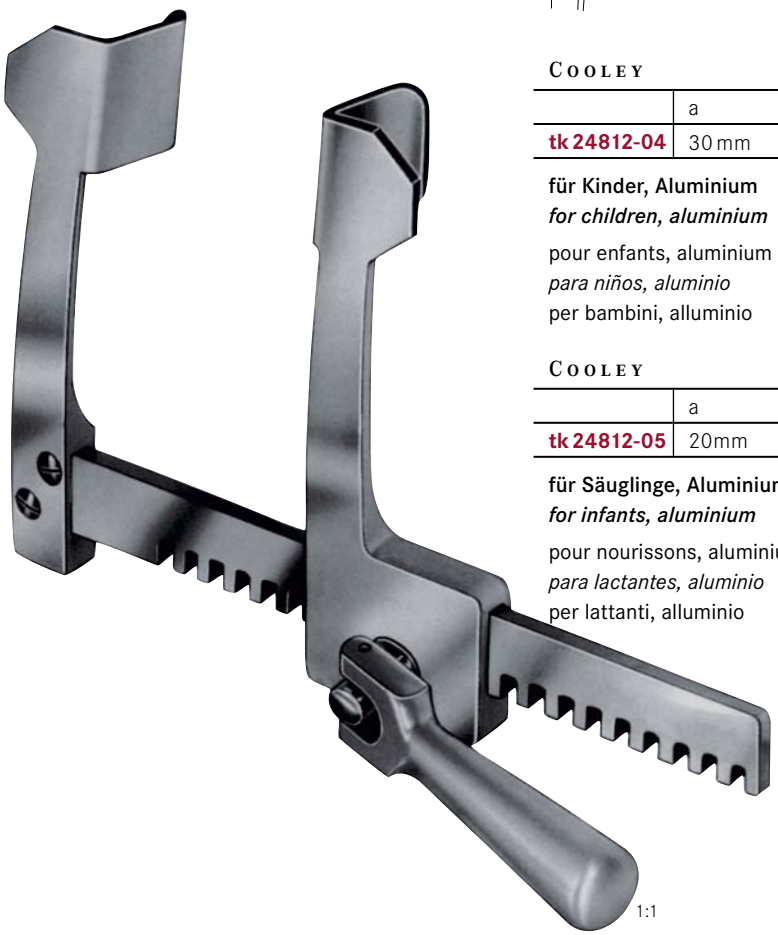

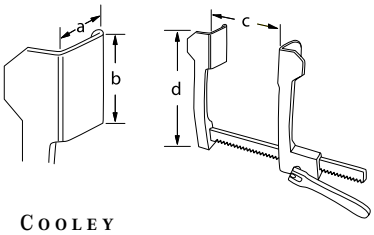

COOLEY

	a	b	c	d
tk 24812-04	30 mm	35 mm	140 mm	110 mm

für Kinder, Aluminium
for children, aluminium
pour enfants, aluminium
para niños, aluminio
per bambini, alluminio

COOLEY

	a	b	c	d
tk 24812-05	20mm	25 mm	100 mm	80 mm

für Säuglinge, Aluminium
for infants, aluminium
pour nourissons, aluminium
para lactantes, aluminio
per lattanti, alluminio



COOLEY

	a	b	c	d
tk 24814-00	12mm	15 mm	70 mm	55 mm

für Neugeborene, Aluminium
for newbornes, aluminium
pour nouveau-nés, aluminium
para recién nacidos, aluminio
per neonati, alluminio