Mikro-Instrumente für Laryngo-Broncho-Oesophagoskopie
Micro-instruments for laryngo-broncho-oesophagoscopy
Micro-instruments pour laryngo-broncho-oesophagoscopie
Micro-instrumental para laringo-bronco-esofagoscopia
Micro-strumenti per laringo-bronco-esofagoscopia

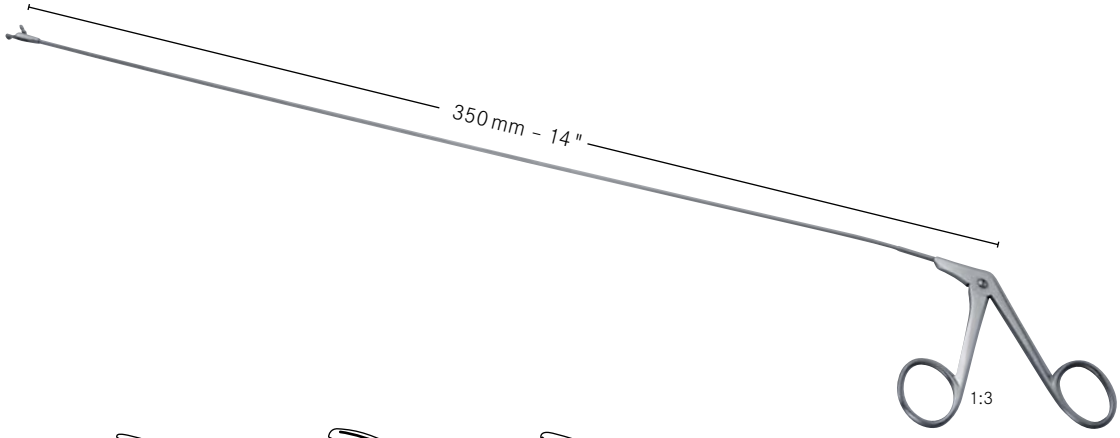







	tk 52680-01	tk 52680-02	tk 52680-03
Fasszange ***Grasping forceps*** Pince à saisir *Pinza agarre* Pinza da presa	**gerade, gerieft** ***straight, serrated*** droit, striée *recta, estriada* retta, zigrinata	**gerade, gefenstert** ***straight, fenestrated*** droit, fenêtrée *recta, fenestrada* retta, fenestrata	**gerade** ***straight*** droits *recta* retta

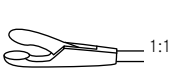

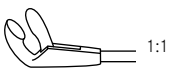

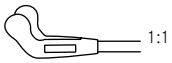

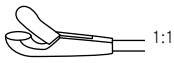

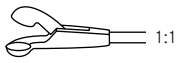

◯ 3 mm	tk 52680-04	tk 52680-05	tk 52680-06	tk 52680-07	tk 52680-08
Löffelzangen ***Cup shaped forc.*** Pinces curettes *Pinzas cureta* Pinze a cucchaio	**gerade** ***straight*** droit *recta* retta	**aufgebogen** ***angled up*** coudée en haut *curvada arriba* curvata in alto	**aufgebogen horizontal** ***angled up horizontal*** coudée en haut coupe horizontalement *curvada arriba horizontal* curvata in alto orizzontale	**rechts gebogen** ***curved right*** courbe à droite *curvada a derecha* curva a destra	**links gebogen** ***curved left*** courbe à droite *curvada a izquierda* curva a sinistra







	2 mm x 5 mm	3 mm x 5 mm			
	tk 52680-09	tk 52680-10			tk 52680-11
Löffelzangen ***Cup shaped forc.*** Pinces curettes *Pinzas cureta* Pinze a cucchaio	**gerade** ***straight*** droit *recta* retta	**gerade** ***straight*** droit *recta* retta		**Universalzange** ***Universal forceps*** Pince universelle *Pinza universal* Pinza universale	**gerade** ***straight*** droit *recta* retta