Trokare | Trocarts
Trocars | *Trócares*
Trocar

Trokarhülse mit Automatik-Ventil, manueller Klappenöffnung und Hahn
Trocar sheath with multifunctional valve and stopcock

Gaine de trocart avec valve automatique, ouverture manuelle et robinet
Vaina de trócar con valvula automatica, apertura manual y robinete
Camicia con valvola automatica con leva apriporta e rubinetto

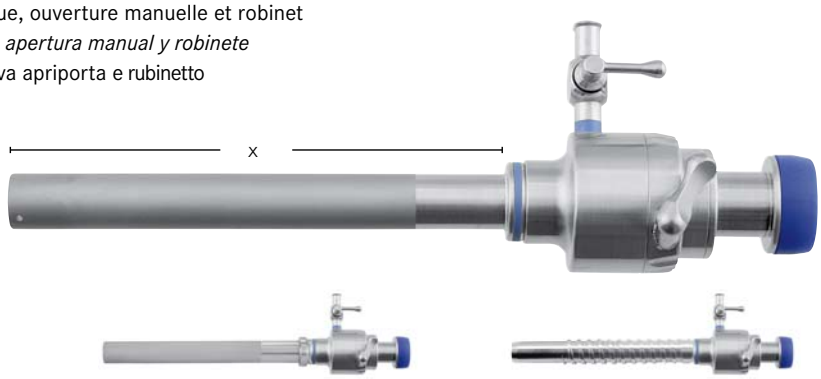

SLIM SL

Ø 5.5 mm ○	x = 103 mm	**tk 704-360**	**tk 704-670**
Ø 11.0 mm ●	x = 105 mm	**tk 704-365**	**tk 704-673**
Ø 13.0 mm ●	x = 102 mm	**tk 704-295**	**tk 704-676**

Metallrohr, glatt
Metal tube, smooth
Tube metalique, lisse
Tubo de metal, lisa
Tubo metallico, liscio

Metallrohr mit Gewinde
Metal tube, threaded
Tube metallique avec filetage
Tubo de metal con rosco
Tubo metallico con filetto





SLIM SL

Ø 5.5 mm ○	x = 95 mm	**tk 704-671**	**tk 704-672**
Ø 11.0 mm ●	x = 97 mm	**tk 704-674**	**tk 704-675**
Ø 13.0 mm ●	x = 94 mm	**tk 704-677**	**tk 704-678**

Kunststoffrohr, glatt
Plastic tube, smooth
Tube plastique, lisse
Tubo plastico, lisa
Tubo di plastica, liscia

Kunststoffrohr mit Gewinde
Plastic tube, threaded
Tube plastique avec filetage
Tubo de plastico con rosca
Tubo di plastica con filetto



SLIM SL-XL

Ø 5.5 mm ○	x = 150 mm	**tk 704-4002-15**
Ø 11.0 mm ●	x = 150 mm	**tk 704-4010-15**
Ø 13.0 mm ●	x = 150 mm	**tk 704-4012-15**

Metallrohr, glatt
Metal tube, smooth
Tube metalique, lisse
Tubo de metal, lisa
Tubo metallico, liscio