Bipolare Instrumente, zerlegbar
Bipolar instruments, detachable

Instruments bipolaires, démontables
Instrumentos bipolares, desmontables
Strumenti bipolari, smontabili

5 mm

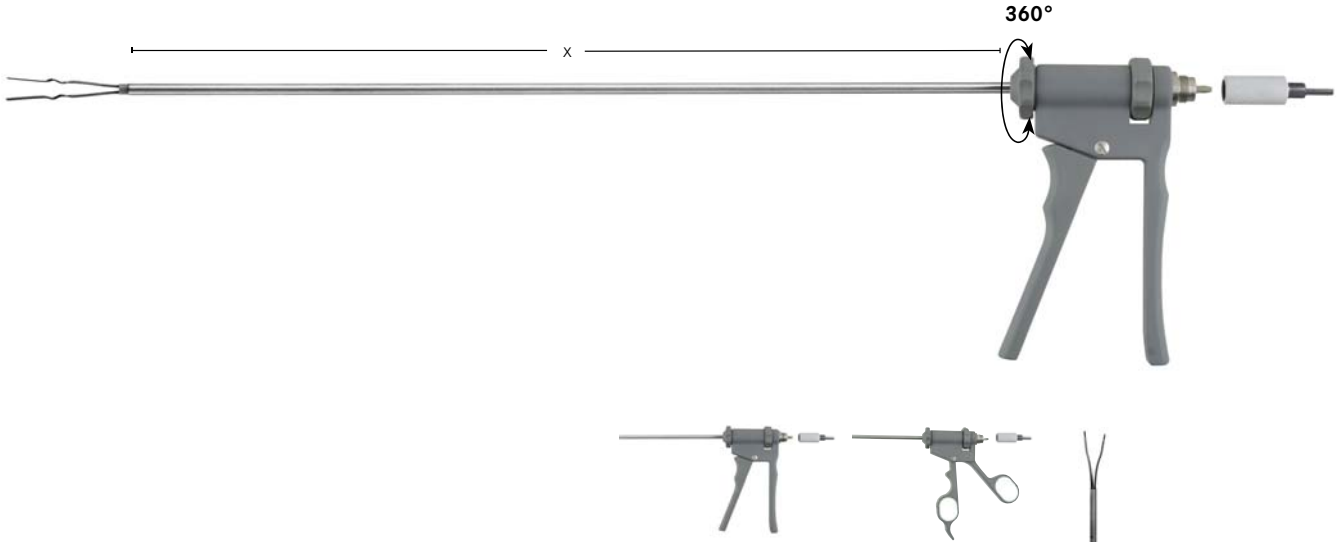


1:2


1:2

Ø 5.0 mm	340 mm	340 mm	
KLEPPINGER, gerieft ***KLEPPINGER, serrated*** KLEPPINGER, strié *KLEPPINGER, estriada* KLEPPINGER, zigrinato	**tk 707-008 ZDR**	**tk 707-108 ZDR**	**tk 707-008 E**
MARYLAND Dissektor, gebogen ***MARYLAND dissector, curved*** MARYLAND dissecteur, courbe *MARYLAND dissector, curvo* MARYLAND dissettore, curvo	**tk 707-009 ZDR**	**tk 707-109 ZDR**	**tk 707-009 E**
mit Adapter für Flachstecker ***with adoptor for flat plug*** avec adaptateur avec raccord plat *con adaptator con conexión plana* con adattore per spina piatta	**Zange, komplett** ***Forceps, complete*** Pince, completè *Pinza, completa* Strumento, completo	**Zange, komplett** ***Forceps, complete*** Pince, completè *Pinza, completa* Strumento, completo	**Elektrode, allein** ***Electrode, only*** Electrode, seule *Electrodo, solo* Elettrodo, solo





Ø 5 mm - x = 340 mm	tk 707-013	tk 707-014	tk 707-015	tk 707-016	tk 707-010
Ersatzteile ***Spare parts*** Pièces de réchange *Piezas de recambio* Pezzi di recambio	**Innenrohr** ***Inner tube*** Gaine intèrne *Vaina interna* Tubo interno	**Außenrohr** ***Outer tube*** Gaine extèrne *Vaina externa* Tubo esterno	**Standardgriff** ***Standard handle*** Poignée standard *Mango estándar* Manico Standard	**Ringgriff** ***Ring handle*** Poignée à bagues *Mango de anillos* Manico ad anelli	**Adapter mit Flachstecker** ***Adaptor with flat plug*** Adaptateur avec raccord plat *Adaptator con conexión plana* Adattatore con spina piatta